## Elastomerkupplung

mit Spreiznabe

optional komplett in Edelstahl

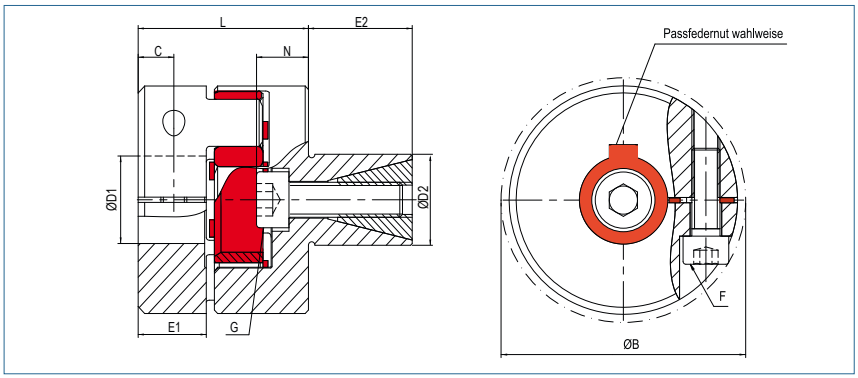


**Bestellbeispiel**

| KBE4 | - | 38 | - | 40 | - | 35 | - | 98Sh |
|---|---|---|---|---|---|---|---|---|
| Typ | | Größe | | ØD1 (H7) | | ØD2 (h7) | | Shorehärte |

| Größe | Abmessungen (mm) | | | | | | | | | | | Technische Daten | | | Drehmoment (Nm) | | | |
|---|---|---|---|---|---|---|---|---|---|---|---|---|---|---|---|---|---|---|
| | ØA | L | Ø D1 | Ø D2 | E1 | E2 | N | C | B | F | G | | | | | | | |
| | Außen-durch-messer | Länge | Bohrungen (H7) von~bis | Zapfen (h7) von~bis | | | | | Stör Ø | Schraube (ISO4762) TA (Nm) | Schraube (ISO4762) TA (Nm) | Maximal-drehzahl upm. (1/min) | Masse (pro Kupplung) (g) | Massen-trägheits-moment (pro Kupplung) J (g m²) | 64 ShoreD (grün) | 98 ShoreA (rot) | 92 ShoreA (gelb) | 80 ShoreA (blau) |
| 14 | 30 | 28 | 4-16 | 13 - 25 | 11 | 20 | 7 | 5 | 32.2 | M3<br>2 | M5<br>9 | 20000 | 98 | 0.010 | 16 | 12.5 | 7.5 | 4 |
| 19 | 40 | 40 | 10-22/24* | 14 - 30 | 17 | 25 | 10 | 9 | 45.7 | M6<br>15 | M6<br>15 | 19000 | 240 | 0.042 | 26 | 21 | 12 | 6 |
| 24 | 55 | 46 | 12 - 32 | 23 - 36 | 20 | 27 | 11 | 10 | 56.4 | M6<br>15 | M8<br>40 | 14000 | 463 | 0.158 | 75 | 60 | 35 | 17 |
| 28 | 65 | 51 | 19 - 37 | 26 - 42 | 21 | 32 | 16 | 11 | 72.6 | M8<br>40 | M10<br>84 | 11500 | 799 | 0.375 | 200 | 160 | 95 | 46 |
| 38 | 80 | 68 | 20 - 48 | 38 - 60 | 31 | 45 | 20 | 15 | 83.3 | M8<br>40 | M12<br>145 | 9500 | 1754 | 1.213 | 405 | 325 | 190 | x |
| 42 | 95 | 92.5 | 25 - 50 | 42 - 80 | 51 | 55 | 21 | 18 | 95 | M10<br>84 | M16<br>310 | 6031 | 3966 | 4.180 | 560 | 450 | 265 | x |
| 48 | 105 | 102 | 25 - 62 | 42 - 90 | 55 | 60 | 24.5 | 20 | 108 | M12<br>145 | M16<br>310 | 5457 | 5392 | 7030 | 655 | 525 | 310 | x |

| Reibschlußmoment (Nm) bei Bohrungsdurchmesser (mm) | | | | | | | | | | | | | | | | | | | | | | | | |
|---|---|---|---|---|---|---|---|---|---|---|---|---|---|---|---|---|---|---|---|---|---|---|---|---|
| Größe | 4 | 6 | 8 | 9 | 10 | 11 | 12 | 14 | 15 | 16 | 18 | 19 | 20 | 24 | 25 | 28 | 30 | 32 | 35 | 38 | 40 | 42 | 45 |
| 14 | 7.7 | 8.3 | 8.9 | 9.2 | 9.4 | 9.7 | 10 | 10.6 | 10.9 | 11.2 | | | | | | | | | | | | | |
| 19 | | | | | 44 | 45 | 47 | 49 | 50 | 51 | 54 | 55 | 56 | | | | | | | | | | |
| 24 | | | | | | | 61 | 63 | 64 | 65 | 67 | 69 | 70 | 74 | 76 | 79 | 81 | 84 | | | | | |
| 28 | | | | | | | | | | | | 114 | 116 | 123 | 124 | 130 | 133 | 137 | 142 | | | | |
| 38 | | | | | | | | | | | | | 135 | 142 | 144 | 149 | 152 | 156 | 161 | 166 | 169 | 173 | 178 |
| 42 | | | | | | | | | | | | | | | 294 | 304 | 310 | 317 | 327 | 337 | 343 | 350 | 360 |
| 48 | | | | | | | | | | | | | | | 476 | 491 | 500 | 510 | 524 | 539 | 548 | 558 | 572 |

**Material** Nabe - Aluminium
Spreiznabe - Stahl
Zahnkranz - Polyurethan

**Nabe** Bohrungstoleranz: H7

**Passfedernut** wahlweise nach DIN 6885

*** Für Bohrungen > 22H7 bis 24H7 werden die Naben mit Schraube M5 gefertigt.**

**Weitere Shorehärten und technische Daten finden Sie auf Seite 44 und 45.**

**Alle Baureihen auch mit spielbehafteten Zahnkränzen erhältlich (siehe Seite 45).**